# Aufbauanleitung

1

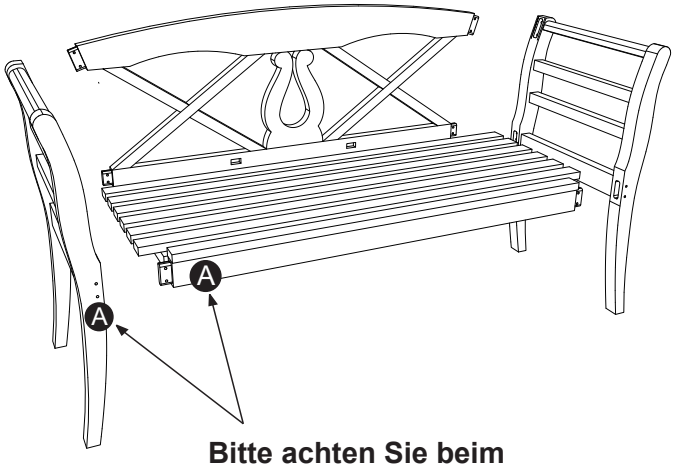


**Bitte achten Sie beim Zusammenbau auf die Übereinstimmung der Buchstaben.**

2

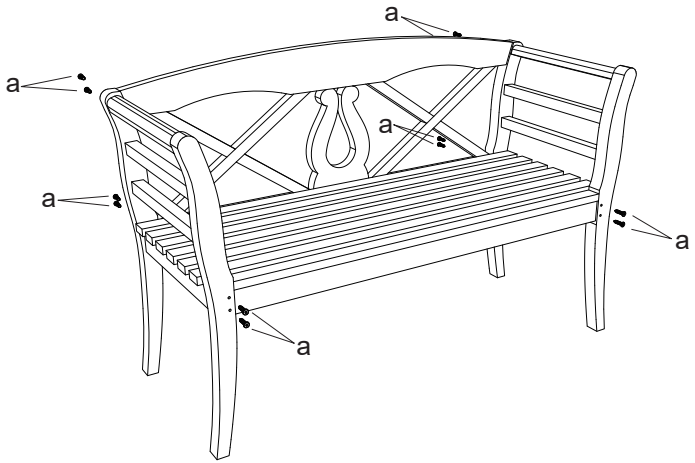


3

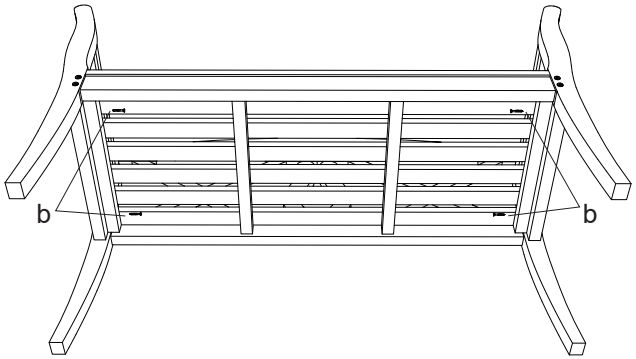


4

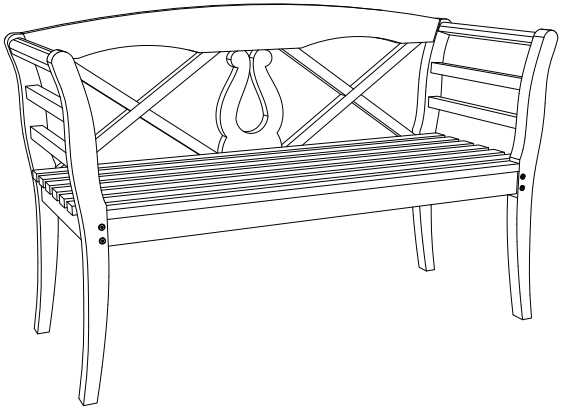

66121 Woodie Bank 130
Harfe 1
66122 Woodie Bank 130
Harfe 1 white
66127 Woodie Bank 130
Sun ice flower
66129 Woodie Bank 130
Landhaus 2 white
66131 Woodie Bank 130
Landhaus 3
66132 Woodie Bank 130
Landhaus 3 grey
66133 Woodie Bank 130
Landhaus 3
ice flower

## Material

a

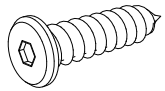

Bolzen (12 Stk.)

b

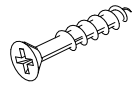

Schraube (4 Stück)

## Werkzeug

Inbusschlüssel 4mm